Светодиодный модуль
Серия NOVA

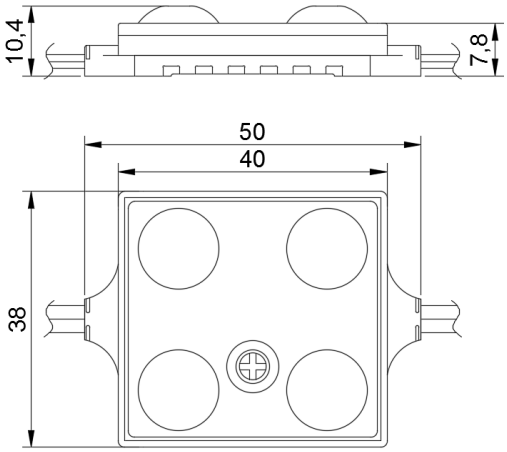

ISO 9001 : 2008 CE RoHS

NOVA 4SMD 2835 С ЛИНЗОЙ

Технические характеристики	Белый теплый	Белый	Белый холодный	Красный	Зеленый	Синий	Желтый
Напряжение питания, В (постоянного напряжения)	12 ±0,5						
Мощность, Вт		1,44					
Ток, мА		120					
Цветовая температура, К		7000-7500					
Световой поток, лм		135					
Длинна волны, нм							
Угол рассеивания, °	160						
Оптимальная глубина использования, мм	100 - 180						
Тип светодиода / кол-во кристаллов, шт.	SMD 2835 / 1						
Кол-во светодиодов в модуле, шт.	4						
Расстояние между модулями, мм	150						
Расстояние между центрами модулей, мм	200						
Кол-во модулей в шлейфе / шлейфов в коробке, шт.	20 /						
Кол-во последовательно соединенных модулей, не более, шт.	20						
Производство	Китай						
Габаритные размеры (длина/ширина/высота), мм	50 x 38 x 10,4						
Степень пылевлагозащиты, IP	65						
Срок гарантии	1 год						
Примечание	• Мощность и ток указаны на один модуль. Измерения производились в шлейфе. • Оптимальная глубина справедлива для рассеивающей поверхности – молочный акрил толщиной 3 мм.						

Светодиодный модуль
Серия NOVA

Рекомендованное межцентровое расстояние

Параметры \ Глубина, мм	100	110	120	130	140	150	160	170	180
Межцентровое расстояние, мм	110	125	140	150	160	170	180	190	200
Кол-во модулей, шт./ м²	81	64	56	49	49	36	36	36	30
Мощность на, Вт/ м²	117	93	81	71	71	52	52	52	44
Световой поток, лм/м²	7655	6048	5292	4631	4631	3402	3402	3402	2835

*Расчет произведен с учетом рассеивающей поверхности – молочный акрил толщиной 3 мм.

SPIC-200 Test Report

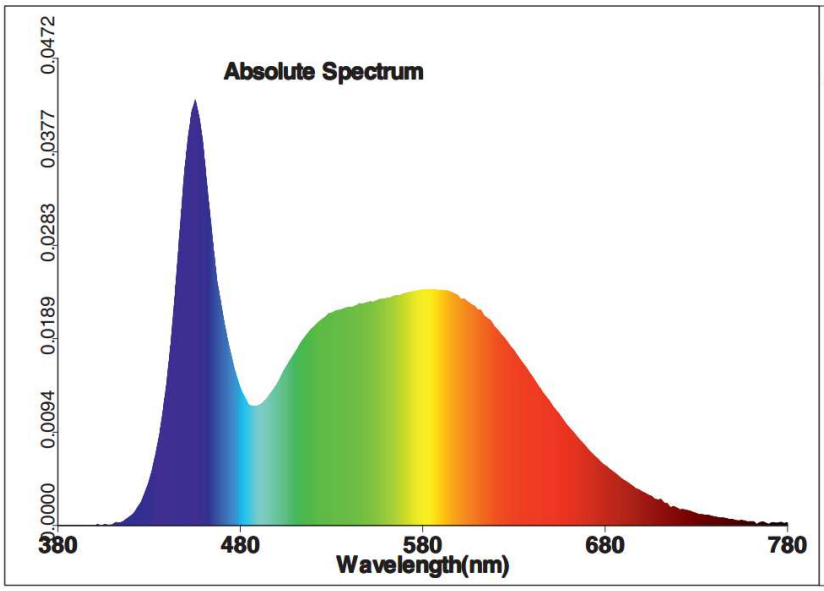

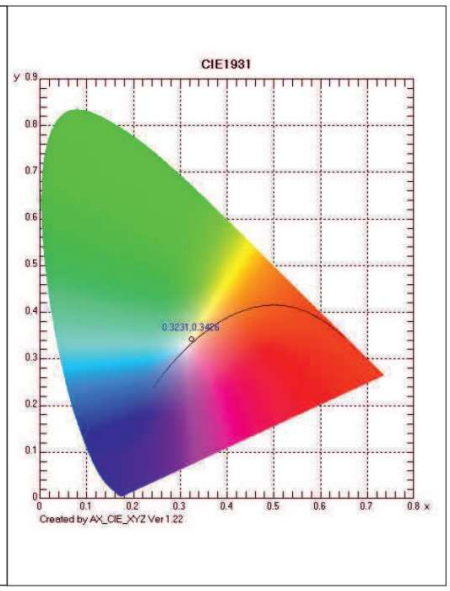

Спектр Свечения **Координаты цветности**

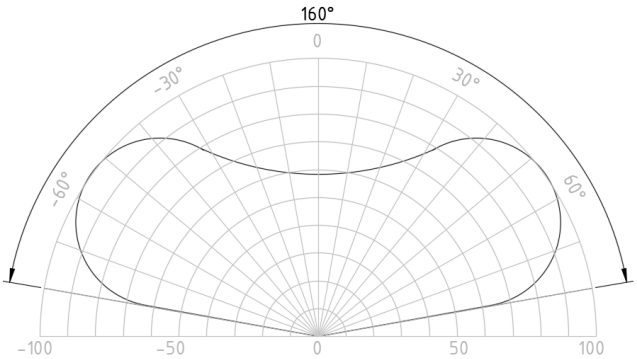

Угол распределения свечения

Описание

Светодиодный модуль для закрытого использования. Светодиоды smd 2835 – 4 шт., пылевлагозащита IP65. Доступные цвета – белый. Питание 12 В, мощность 1,44 Вт/модуль, 20 модулей в шлейфе. Угол распределения свечения 160°. Рекомендуемая глубина использования 100 – 180 мм. Габаритные размеры 50 x 38 x 10,4 мм.